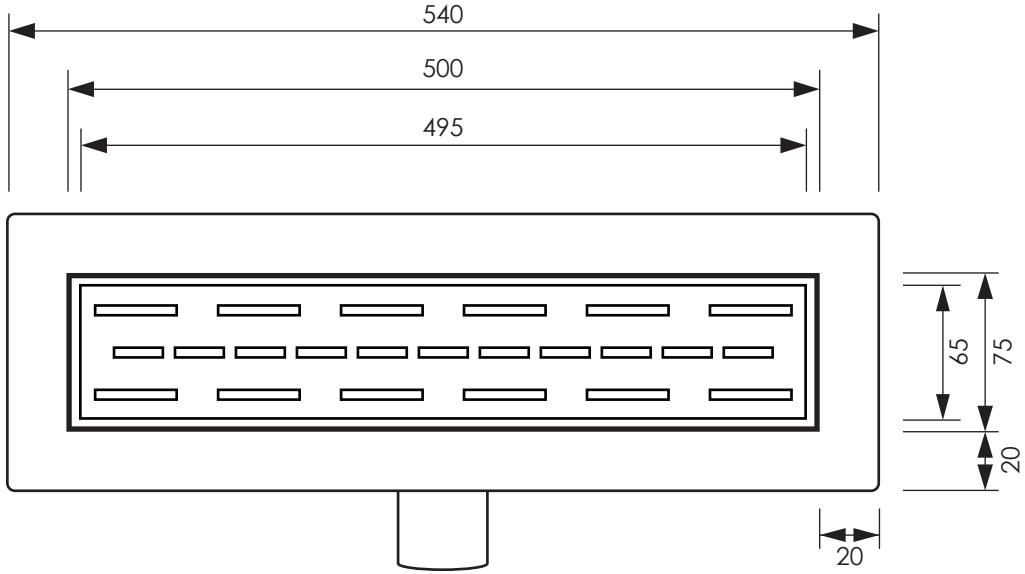
540
500
495
65
75
20
20

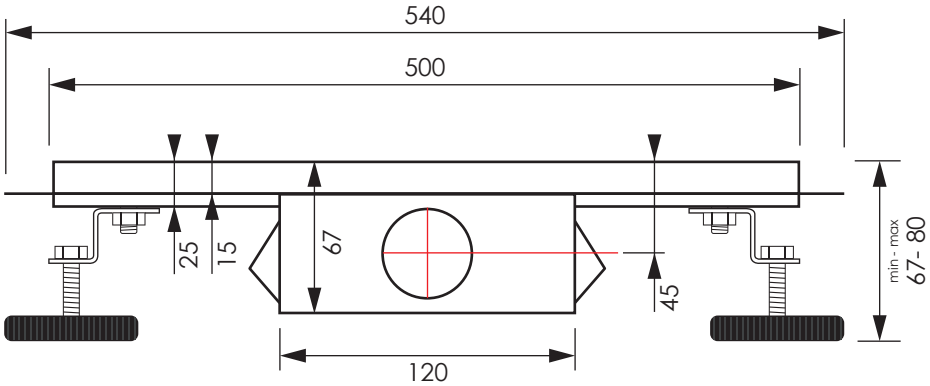
540
500
25
15
67
45
min - max
67- 80
120

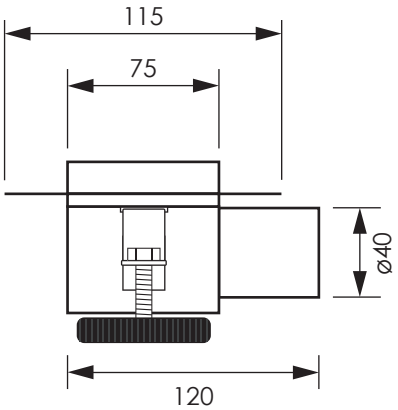
115
75
ø40
120